MULTILINE®
bright with light

Focus 1.1
05.081044-9999

Caractéristiques de l'armature

Montage	Plafond
Diffusion lumineuse	Spot
Degré de protection	IP 20
Matériel	Aluminium
Finition	Couleur RAL aux choix
Certifications	CE, ISO 9001

Caractéristiques électriques

Classe électrique	I
Alimentation	230V
Ballast	Alimentation par le courant

Caractéristiques des lampes

Type de lampe	LED 4000K 8°
Wattage	4x1W
Flux lumineux brut	532
Luminaire puissance	5,9W
Nombre	1
Durée de vie module LED	L70/B50 > 60000h
Tolérance de couleur	MacAdam 3
CRI	80

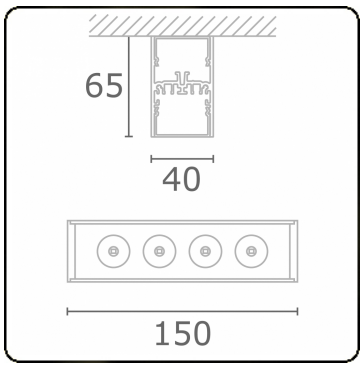

Caractéristiques photométriques

UGR	<19
Code flux CIE	95 97 99 100 87

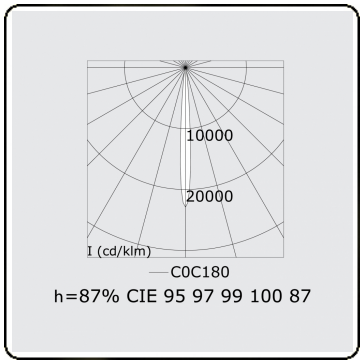

ENERG
A
B
C
D
E
F
G
Verkrijgbaar op aanvraag.
Disponible sur demande.
Available on request.
Auf Anfrage.
WXYZ
kWh/1000h
MULTILINE®
2019/2015