MULTILINE®
bright with light

T-Line 130 - Direkt oder Indirekt - gebogene Abdeckplatte - ANO
06.37200044-0001

Leuchtendaten

Montage	Wand
Lichtaustritt	Direkt oder Indirekt
Leuchten Abdeckung	Prismenabdeckung
Schutzgrad	IP 20
Gehäuse	Aluminium/Polykarbonat
Verarbeitung	eloxierte Verarbeitung
Prüfzeichen	CE, ISO 9001

Elektrische Eigenschaften

Schutzklasse	I
Einspeisung	230V
Vorschaltgerät	Treiber/Stromgesteuert

Lampeneigenschaften

Lamptyp	LED 4000K
Wattleistung	3,6W
Brutto Lichtstrom	2680
Lichtleistung Leuchte	15,8W
Anzahl	4
Lebensdauer LED Modul	L80/B10 > 72000h
Farbtoleranz	MacAdam 3
CRI	>80

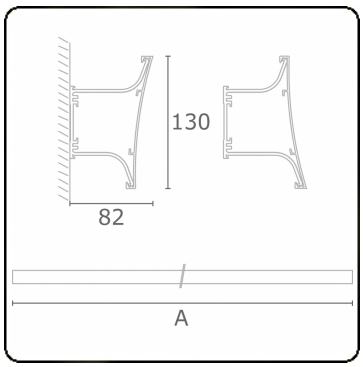

Lichttechnische Daten

CIE Fluxcode	70 93 99 100 71
CIE Fluxkode Indirekt	00 00 00 00 71

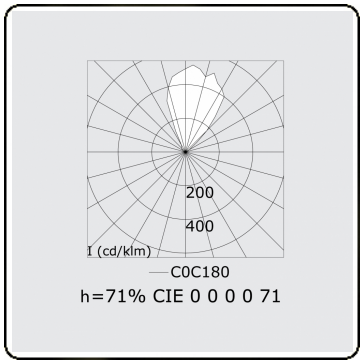

Abmessungen

A	1154 mm

Bemerkungen
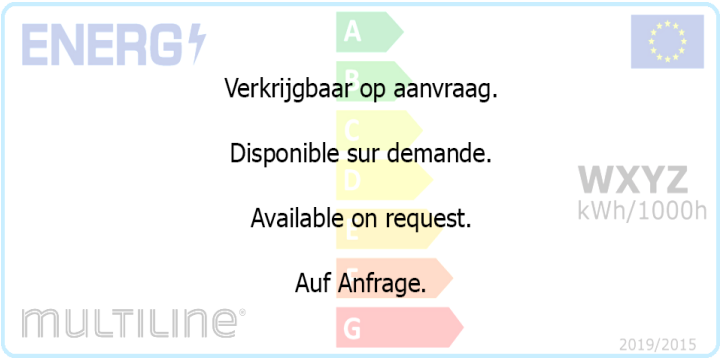
direkte oder indirekte Lichtausstrahlung mit gebogener Abdeckung