MULTILINE®
bright with light

Rekta 30 SAPP - TBL - LO 400mA - 2 luminaires - RAL 07.23124134-9999

Caractéristiques de l'armature

Montage	Encastré
Diffusion lumineuse	Direct
Couverture pour armatures	grille TBL
Degré de protection	IP 20
Matériel	Aluminium
Finition	Couleur RAL aux choix
Certifications	CE, ISO 9001

Caractéristiques électriques

Classe électrique	I
Alimentation	230V
Ballast	Alimentation par le courant DALI/TD

Caractéristiques des lampes

Type de lampe	LED 4000K
Wattage	4,5W
Flux lumineux brut	2 x 2460
Luminaire puissance	29,7W
Nombre	2 x 3
Durée de vie module LED	L80/B10 > 72000h
Tolérance de couleur	MacAdam 3
CRI	>80

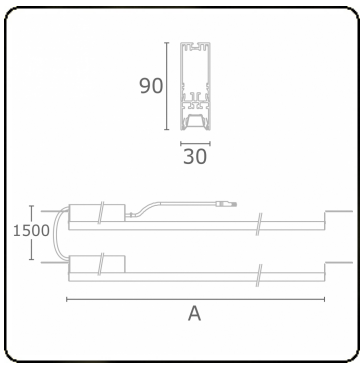

Caractéristiques photométriques

UGR	16,5/17,5
Code flux CIE	90 99 100 100 68

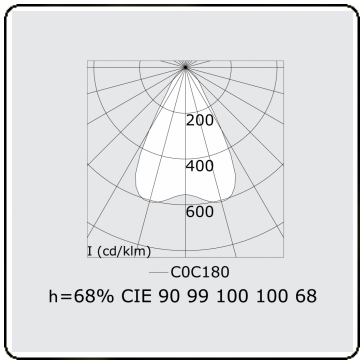

Dimensions

A	844 mm

Remarques
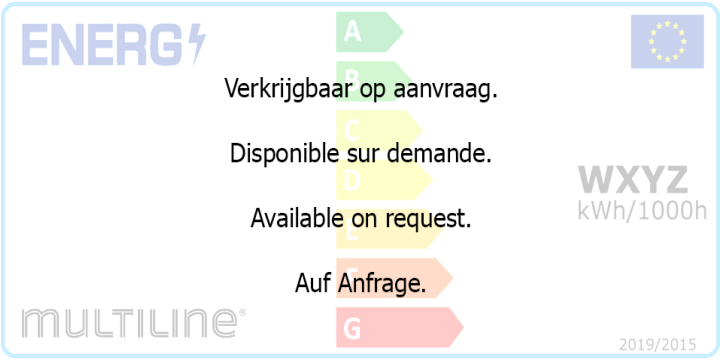
Grille TBL 400mA 2 luminaires