MULTILINE®
bright with light

Rekta 40x90 Direct/Indirect - satiné - HO 150mA - RAL
04.09504543-9999

Caractéristiques de l'armature

Montage	Suspendu
Diffusion lumineuse	Direct-Indirect
Couverture pour armatures	diffuseur satiné
Degré de protection	IP 20
Matériel	Aluminium
Finition	Couleur RAL aux choix
Certifications	CE, ISO 9001

Caractéristiques électriques

Classe électrique	I
Alimentation	230V
Ballast	Alimentation par le courant DALI/TD

Caractéristiques des lampes

Type de lampe	LED 3000K
Wattage	3,2W
Flux lumineux brut	4445
Luminaire puissance	24,6W
Nombre	7
Durée de vie module LED	L80/B10 > 72000h
Tolérance de couleur	MacAdam 3
CRI	>80

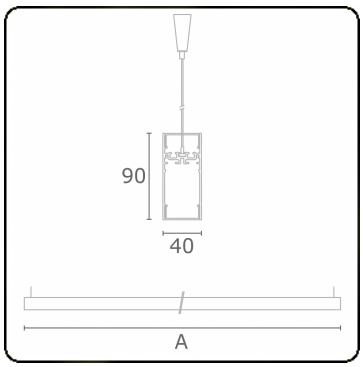

Caractéristiques photométriques

UGR	>19
Code flux CIE	49 80 96 100 66
CIE code flux Indirect	00 00 00 00 66

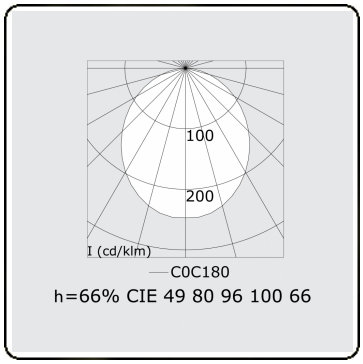

Dimensions

A	1130 mm

Remarques
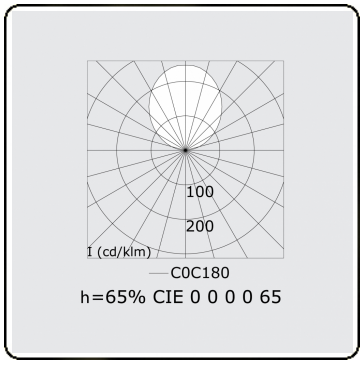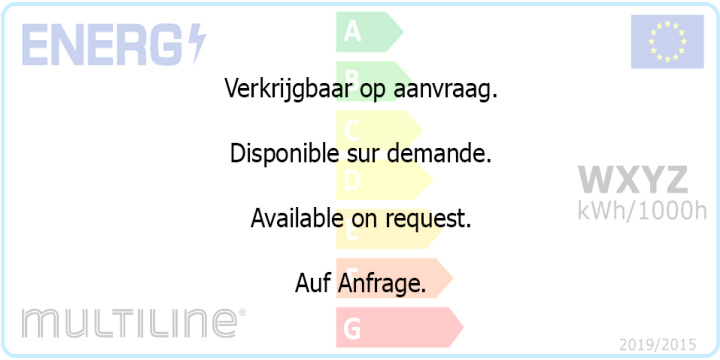
Luminaire suspendu - Direct/Indirect - HO 150mA - satiné (plat) - RAL