MULTILINE®
bright with light

# Hideline 65x90 Direct - TBL - LO 400mA - RAL
05.70220193-9999

## Caractéristiques de l'armature

| | |
|---|---|
| Montage | Plafond |
| Diffusion lumineuse | Direct |
| Couverture pour armatures | grille TBL |
| Degré de protection | IP 20 |
| Matériel | Aluminium |
| Finition | Couleur RAL aux choix |
| Certifications | CE, ISO 9001 |

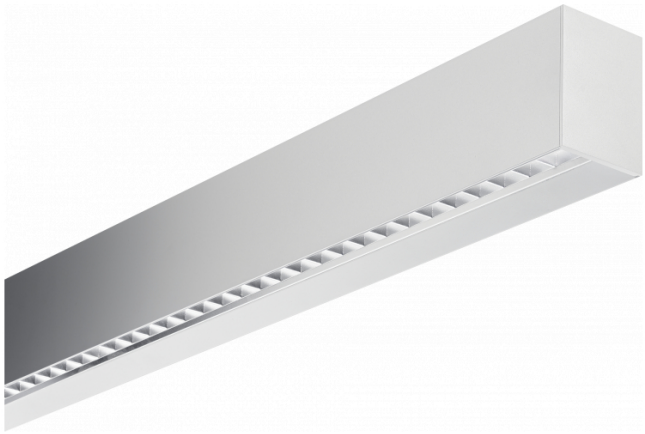

## Caractéristiques électriques

| | |
|---|---|
| Classe électrique | I |
| Alimentation | 230V |
| Ballast | Alimentation par le courant |

## Caractéristiques des lampes

| | |
|---|---|
| Type de lampe | LED 3000K |
| Wattage | 4,4W |
| Flux lumineux brut | 7380 |
| Luminaire puissance | 44W |
| Nombre | 9 |
| Durée de vie module LED | L80/B10 > 72000h |
| Tolérance de couleur | MacAdam 3 |
| CRI | >80 |

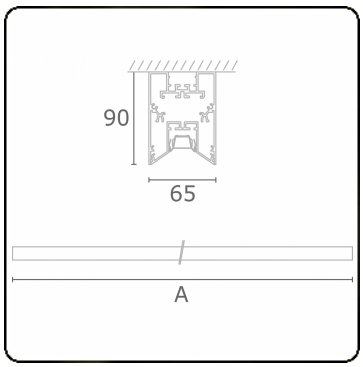


## Caractéristiques photométriques

| | |
|---|---|
| UGR | <19 |
| Code flux CIE | 90 99 100 100 68 |

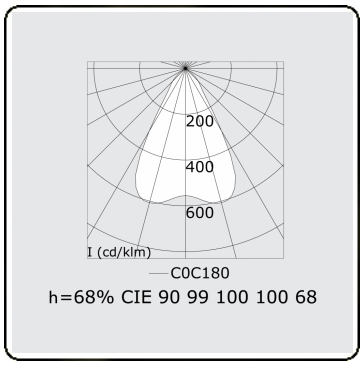


## Dimensions

| | |
|---|---|
| A | 2530 mm |

## Remarques
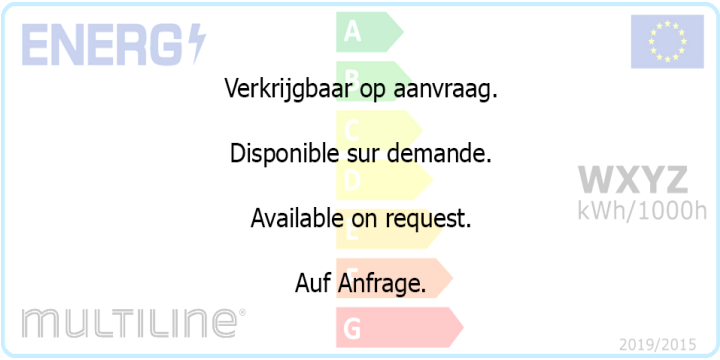
Applique - Direct - LO 400mA - Grille TBL - RAL