MULTILINE®
bright with light

Hideline 65x90 Direkt - BAP - LO 400mA - RAL
05.70220194-9999

Leuchtendaten

Montage	Decke
Lichtaustritt	Direkt
Leuchten Abdeckung	BAP Raster
Schutzgrad	IP 20
Gehäuse	Aluminium
Verarbeitung	RAL Farbe nach Wahl
Prüfzeichen	CE, ISO 9001

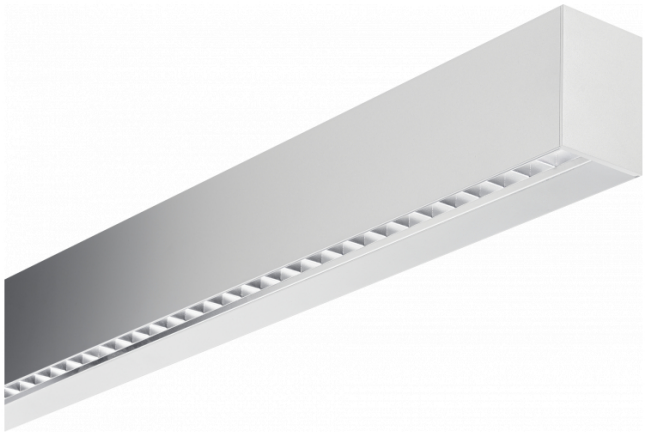

Elektrische Eigenschaften

Schutzklasse	I
Einspeisung	230V
Vorschaltgerät	Treiber/Stromgesteuert

Lampeneigenschaften

Lamptyp	LED 4000K
Wattleistung	4,4W
Brutto Lichtstrom	7785
Lichtleistung Leuchte	44W
Anzahl	9
Lebensdauer LED Modul	L80/B10 > 72000h
Farbtoleranz	MacAdam 3
CRI	>80

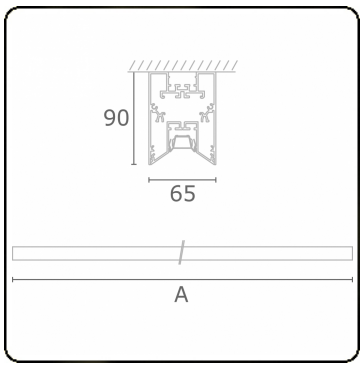

Lichttechnische Daten

UGR	<19
CIE Fluxcode	90 99 100 100 68

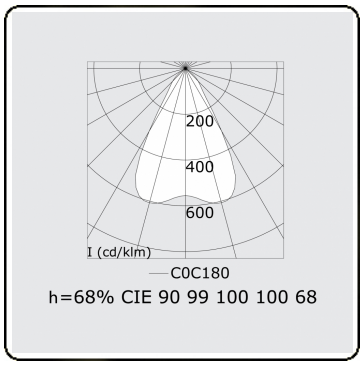

Abmessungen

A	2530 mm

Bemerkungen
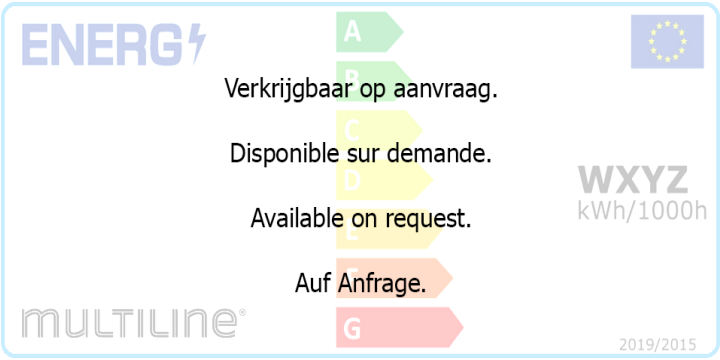
Deckenleuchte - Direkt - LO 400mA - BAP raster - RAL