MULTILINE®
bright with light

Nhua - satiniert - HO 150mA - ANO
05.19004573-0001

Leuchtendaten

Montage	Decke
Lichtaustritt	Direkt-Indirekt
Leuchten Abdeckung	satinierte Abdeckung
Schutzgrad	IP 40
Gehäuse	Aluminium
Verarbeitung	eloxierte Verarbeitung
Prüfzeichen	CE, ISO 9001

Elektrische Eigenschaften

Schutzklasse	I
Einspeisung	230V
Vorschaltgerät	Treiber/Stromgesteuert DALI/TD

Lampeneigenschaften

Lamptyp	LED 3000K
Wattleistung	3,2W
Brutto Lichtstrom	4445
Lichtleistung Leuchte	24,6W
Anzahl	7
Lebensdauer LED Modul	L80/B10 > 72000h
Farbtoleranz	MacAdam 3
CRI	>80

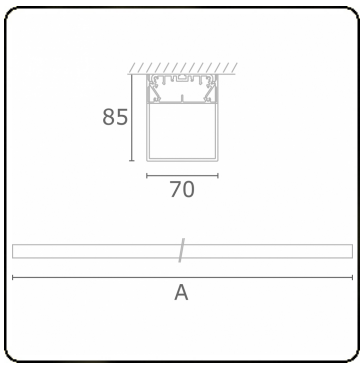

Lichttechnische Daten

UGR	>19
CIE Fluxcode	34 61 83 76 75

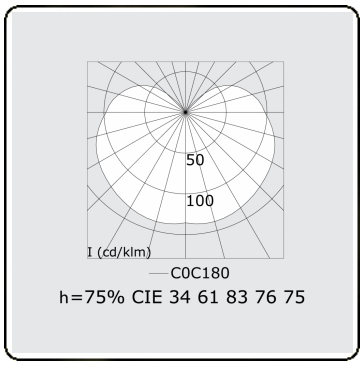

Abmessungen

A	1974 mm

Bemerkungen
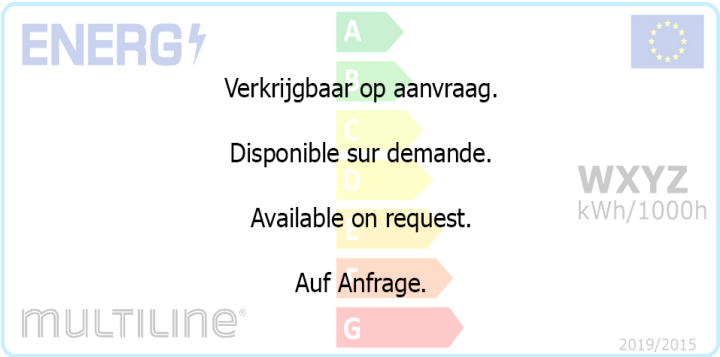
Deckenleuchte - HO 150mA - satiniert - ANO