MULTILINE®
bright with light

Spy-1 - support - hauteur 450mm
35.11150-7916

Caractéristiques de l'armature

Montage	Fond
Diffusion lumineuse	Spot
Couverture pour armatures	Verre
Degré de protection	IP 54
Matériel	Aluminium
Finition	RAL 7016 anthracite texturé
Certifications	CE, ISO 9001

Caractéristiques électriques

Classe électrique	I
Alimentation	230V

Caractéristiques des lampes
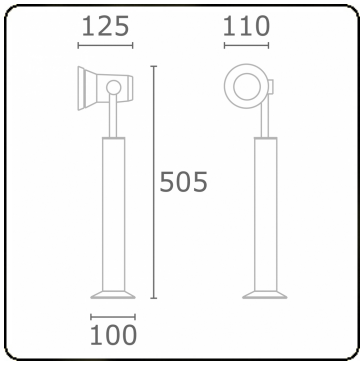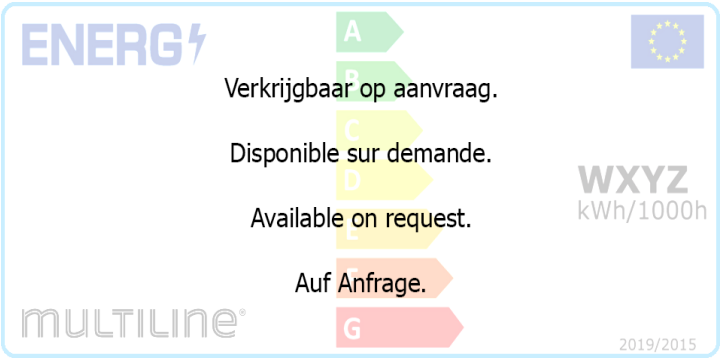
Type de lampe	LED MR16
Wattage	-
Soquet	GU10
Nombre	1