MULTILINE®
bright with light

Score flach Direkt/Indirekt - satiniert - HO 325mA - RAL 04.87100654-9999

Leuchtendaten

Montage	Gependelt
Lichtaustritt	Direkt-Indirekt
Leuchten Abdeckung	satinierte Abdeckung
Schutzgrad	IP 20
Gehäuse	Aluminium
Verarbeitung	RAL Farbe nach Wahl
Prüfzeichen	CE, ISO 9001

Elektrische Eigenschaften

Schutzklasse	I
Einspeisung	230V
Vorschaltgerät	Treiber/Stromgesteuert

Lampeneigenschaften

Lamptyp	LED 4000K
Wattleistung	7,1W
Brutto Lichtstrom	12825
Lichtleistung Leuchte	70,7W
Anzahl	9
Lebensdauer LED Modul	L80/B10 > 72000h
Farbtoleranz	MacAdam 3
CRI	>80

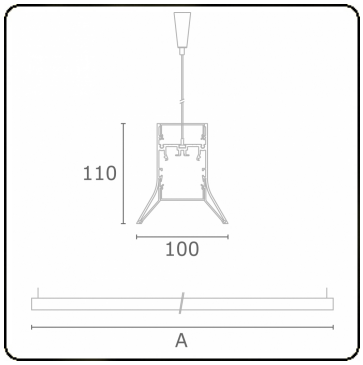

Lichttechnische Daten

UGR	>19
CIE Fluxcode	56 88 98 99 71
CIE Fluxkode Indirekt	00 00 00 00 73

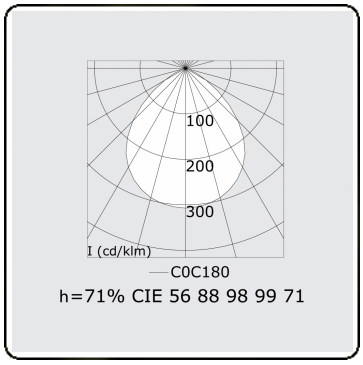

Abmessungen

A	1424 mm

Bemerkungen
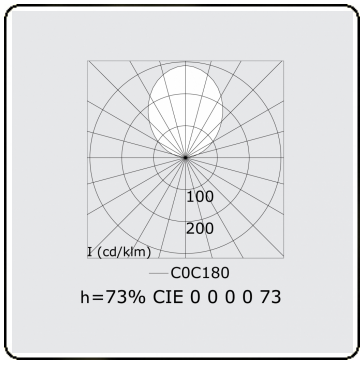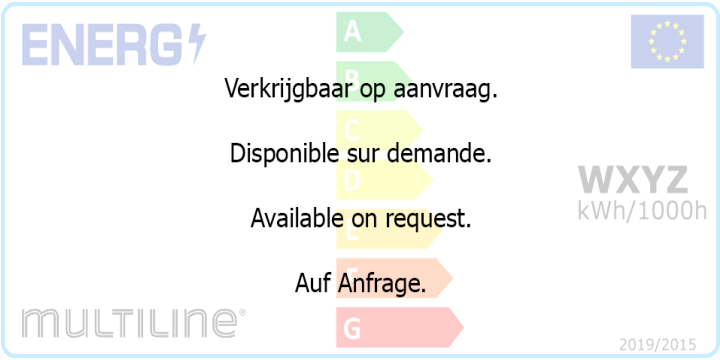
Pendelleuchte - Direkt/Indirekt - HO 325mA - satiniert - RAL