MULTILINE®
bright with light

Tube 70 T1 - satiniert - HO 150mA - doppelte Kabelverschraubung
35.90210524-0000

Leuchtendaten

Montage	Wand
Lichtaustritt	Direkt
Leuchten Abdeckung	satinierte Abdeckung
Schutzgrad	IP 65
Gehäuse	Polycarbonat/PMMA
Verarbeitung	satiniert
Prüfzeichen	CE, ISO 9001

Elektrische Eigenschaften

Schutzklasse	I
Einspeisung	230V
Vorschaltgerät	Treiber/Stromgesteuert

Lampeneigenschaften

Lamptyp	LED 4000K
Wattleistung	3,2W
Brutto Lichtstrom	1350
Lichtleistung Leuchte	7W
Anzahl	2
Lebensdauer LED Modul	L80/B10 > 72000h
Farbtoleranz	MacAdam 3
CRI	>80

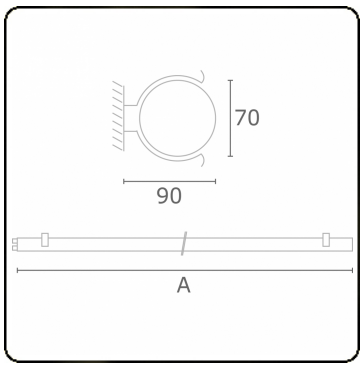

Lichttechnische Daten

CIE Fluxcode	45 74 91 93 85

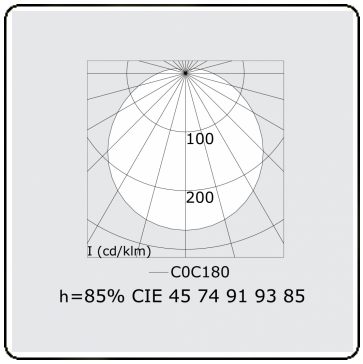

Abmessungen

A	640 mm

Bemerkungen
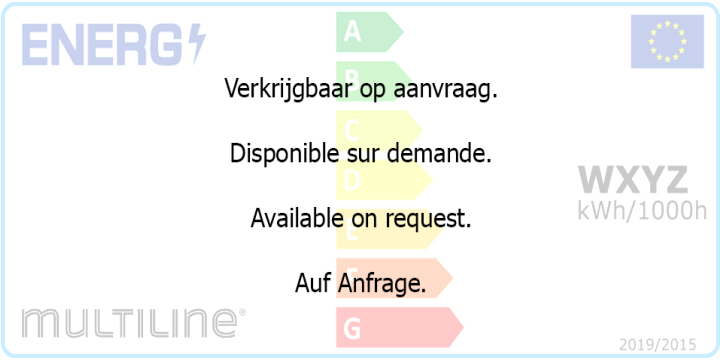
Wandleuchte - satiniert - HO 150mA - doppelte Kabelverschraubung