MULTILINE®
bright with light

Rekta 65x65 direkt - satiniert - HO 325mA - RAL
05.94000603-9999

Leuchtendaten

Montage	Decke
Lichtaustritt	Direkt
Leuchten Abdeckung	satinierte Abdeckung
Schutzgrad	IP 20
Gehäuse	Aluminium
Verarbeitung	RAL Farbe nach Wahl
Prüfzeichen	CE, ISO 9001



Elektrische Eigenschaften

Schutzklasse	I
Einspeisung	230V
Vorschaltgerät	Treiber/Stromgesteuert

Lampeneigenschaften

Lamptyp	LED 3000K
Wattleistung	7,1W
Brutto Lichtstrom	13450
Lichtleistung Leuchte	78,6W
Anzahl	10
Lebensdauer LED Modul	L80/B10 > 102000h
Farbtoleranz	MacAdam 3
CRI	>80

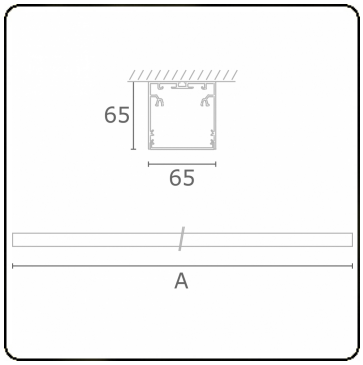

Lichttechnische Daten

UGR	>19
CIE Fluxcode	49 80 96 100 70

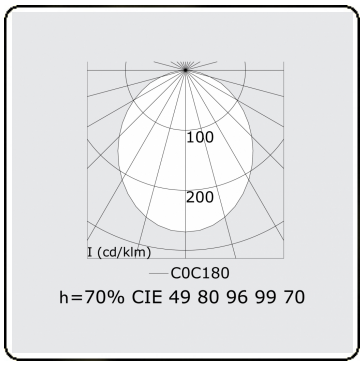

Abmessungen

A	2810 mm

Bemerkungen

Deckenleuchte - Direkt - HO 325mA - satiniert - RAL

