MULTILINE®
bright with light

Sferio Direct/Indirect - satiné - MO - RAL 9006
04.36106163-9006

Caractéristiques de l'armature

Montage	Suspendu
Diffusion lumineuse	Direct-Indirect
Couverture pour armatures	Diffuseur opale
Degré de protection	IP 20
Matériel	Aluminium
Finition	RAL 9006 Aluminium blanc
Certifications	CE, ISO 9001

Caractéristiques électriques

Classe électrique	I
Alimentation	230V
Ballast	Alimentation touch-dim

Caractéristiques des lampes

Type de lampe	LED 3000K
Wattage	266W
Luminaire puissance	266W
Luminaire flux lumineux	27124
Nombre	1
Durée de vie module LED	L80/B10 = 50000h
Tolérance de couleur	MacAdam 3
CRI	>80

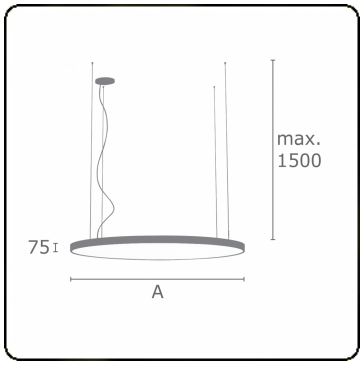

Caractéristiques photométriques

UGR	>19
Code flux CIE	47 78 95 57 100

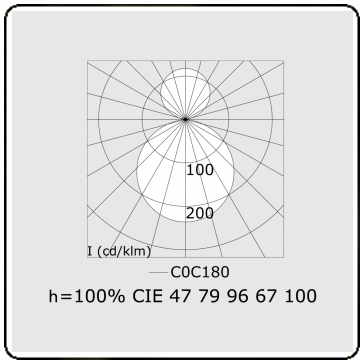

Dimensions

A	1200 mm

Remarques
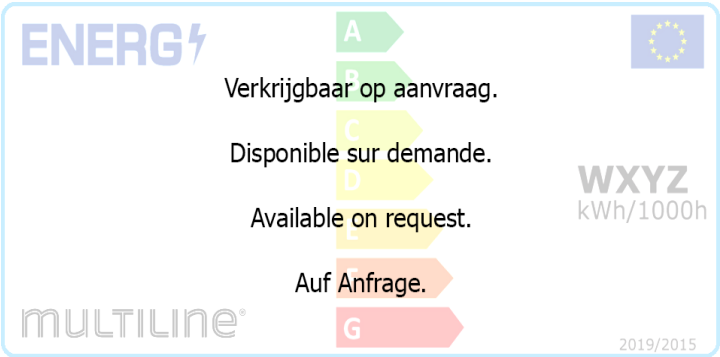
Luminaire suspendu - Direct/Indirect - satiné - MO - RAL 9006