MULTILINE®
bright with light

Scorta Direkt - MPO - HO - RAL 9003
07.86010244-9003

Leuchtendaten

Montage	Deckeneinbau
Lichtaustritt	Direkt
Leuchten Abdeckung	Mikroprismen Optik
Schutzgrad	IP 20
Gehäuse	Aluminium
Verarbeitung	RAL 9003 Signalweiss
Prüfzeichen	CE, ISO 9001

Elektrische Eigenschaften

Schutzklasse	I
Einspeisung	230V
Vorschaltgerät	Treiber/Stromgesteuert

Lampeneigenschaften

Lamptyp	LED 4000K
Wattleistung	65W
Lichtleistung Leuchte	65W
Leuchtenlichtstrom	7230
Anzahl	1
Lebensdauer LED Modul	L80/B10 = 50000h
Farbtoleranz	MacAdam 3
CRI	>80

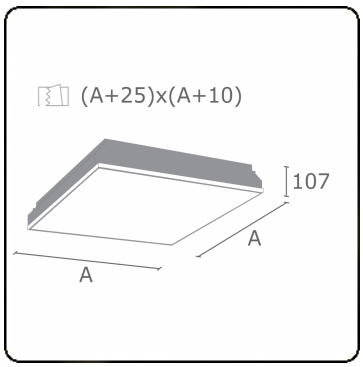

Lichttechnische Daten

UGR	<19
CIE Fluxcode	58 87 97 100 100

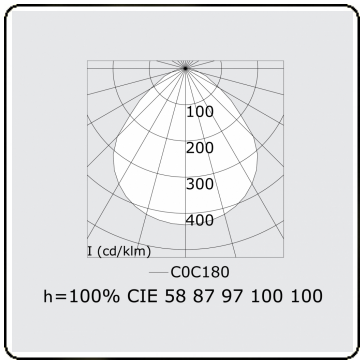

Abmessungen

A	612 mm

Bemerkungen
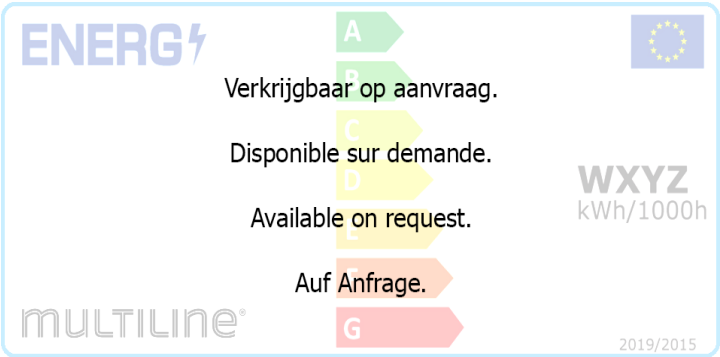
Einbauleuchte (randlos) - Direkt - MPO - HO - RAL 9003