MULTILINE®
bright with light

Track montage direct - noir
59.32301-9005

Caractéristiques de l'armature

Montage	Plafond
Degré de protection	IP 20
Matériel	Aluminium
Finition	finition en noir RAL 9005
Certifications	CE, ISO 9001

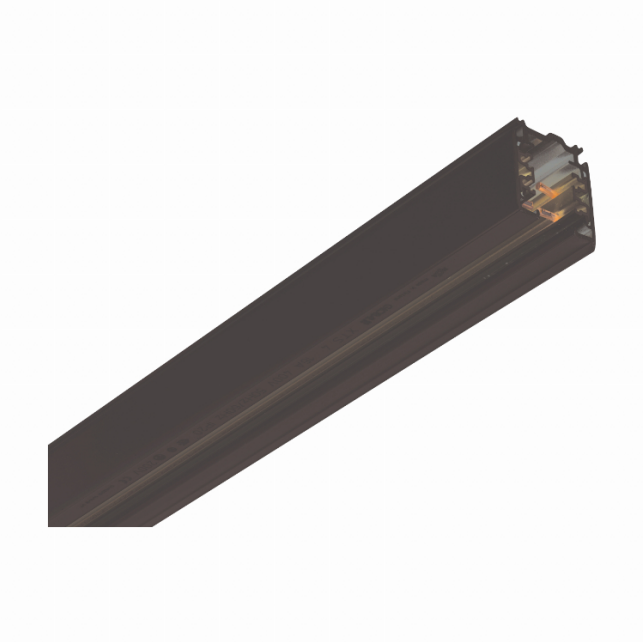

Caractéristiques électriques

Classe électrique	I
Alimentation	230V

Caractéristiques des lampes

Type de lampe	
Soquet	

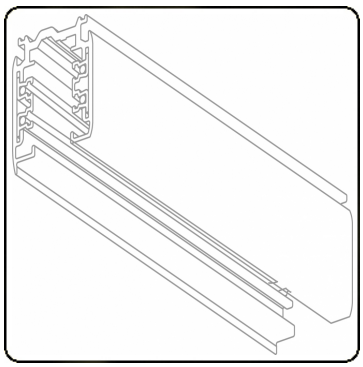

Dimensions

A	1000 mm

Remarques

Rail de courant 3 circuits

ENERG
A
B
C
D
E
F
G
Verkrijgbaar op aanvraag.
Disponible sur demande.
Available on request.
Auf Anfrage.
WXYZ
kWh/1000h
MULTILINE®
2019/2015