MULTILINE®
bright with light

Sergeant
35.04593-9905

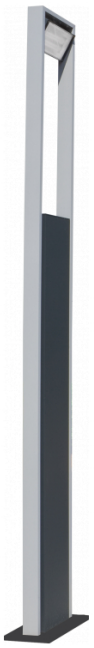

Caractéristiques de l'armature

Montage	Fond
Diffusion lumineuse	Direct
Couverture pour armatures	Verre
Degré de protection	IP 54
Matériel	Aluminium
Certifications	CE, ISO 9001

Caractéristiques électriques

Classe électrique	I
Alimentation	230V
Ballast	Alimentation par le courant

Caractéristiques des lampes

Type de lampe	LED 3000K
Wattage	24W
Flux lumineux brut	2440
Luminaire puissance	29W
Nombre	1
Durée de vie module LED	L80/B10 = 50000h
Tolérance de couleur	MacAdam 3
CRI	85

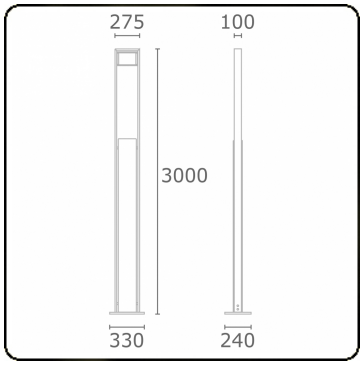

Caractéristiques photométriques

Code flux CIE	53 83 97 99 73

Remarques
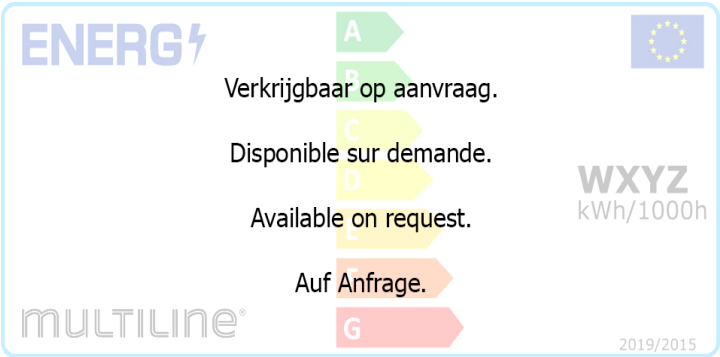
combinaison standard des couleurs: embase en gris alu, corps en anthracite!