MULTILINE®
bright with light

# Offside Direkt - LRLB - 100mA - RAL 07.71654293-9999

## Leuchtendaten

| | |
|---|---|
| Montage | Deckeneinbau |
| Lichtaustritt | Direkt |
| Leuchten Abdeckung | Rasteroptik - Schwarz matt |
| Schutzgrad | IP 20 |
| Gehäuse | Aluminium |
| Verarbeitung | RAL Farbe nach Wahl |
| Prüfzeichen | CE, ISO 9001 |

## Elektrische Eigenschaften

| | |
|---|---|
| Schutzklasse | I |
| Einspeisung | 230V |
| Vorschaltgerät | Treiber/Stromgesteuert DALI/TD |

## Lampeneigenschaften

| | |
|---|---|
| Lamptyp | LED 3000K |
| Wattleistung | 4,0W |
| Brutto Lichtstrom | 6480 |
| Lichtleistung Leuchte | 39,6W |
| Anzahl | 9 |
| Lebensdauer LED Modul | L90/B50 > 50000h |
| Farbtoleranz | MacAdam 3 |
| CRI | >80 |

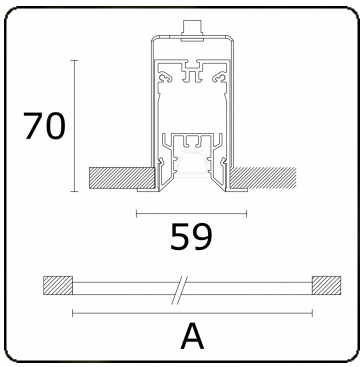


## Lichttechnische Daten

| | |
|---|---|
| UGR | <19 |
| CIE Fluxcode | 99 99 100 99 81 |

## Abmessungen

| | |
|---|---|
| A | 2544 mm |

## Bemerkungen
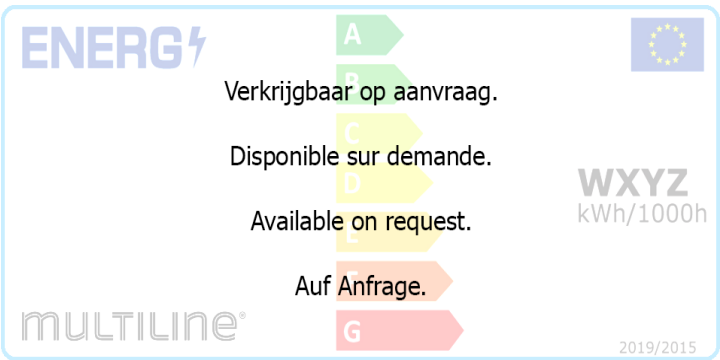
Decke