MULTILINE®
bright with light

Rekta 40 HF Direct - LRLB - LO 400mA - RAL
07.28850174-9999

Armatuurgegevens

Montage	Plafondinbouw
Lichtuittreding	Direct
Afscherming	LRLB optiek - mat zwart
Beschermingsgraad	IP 20
Behuizing	Aluminium
Afwerking	RAL kleur naar keuze
Keurmerken	CE, ISO 9001

Elektrische Gegevens

Veiligheidsklasse	I
Voeding	230V
Voorschakelapparaat	Stroomvoeding

Lampgegevens

Lamptype	LED 4000K
Wattage	4,4W
Bruto lichtstroom	6055
Armatuur vermogen	34,3W
Aantal	7
Levensduur LED module	L80/B10 > 72000h
Kleurtolerantie	MacAdam 3
CRI	>80

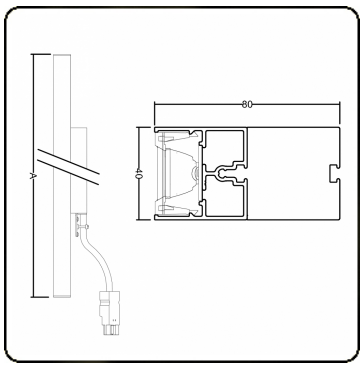

Lichttechnische gegevens

UGR	<19
CIE Fluxcode	98 100 100 99 84

Afmetingen

A	1970 mm

Opmerkingen
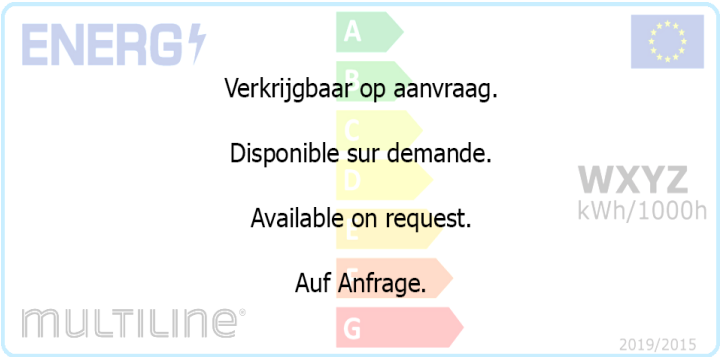
LRLB - LO 400mA - RAL